ROZVODNICE NA POVRCH PLASTOVÁ BK080156

ROZMĚRY Š*V*H :	396 x 361 x 112 mm
DVEŘE :	LEVÉ
KRYTÍ :	40 / 20 (zavřený / otevřený)
PŘÍVODY :	VRCHEM
VÝVODY :	VRCHEM
NAPĚŤOVÁ SOUSTAVA :	1+N+PE, 230V, 50Hz / TN-S

OCHRANA PŘI PORUŠE DLE ČSN 33 2000-4-41 ed.3:
- SAMOČINNÉ ODPOJENÍ VADNÉ ČÁSTI NADPROUDOVÝM PRVKEM OD ZDROJE V SOUSTAVĚ TN

OCHRANA ZÁKLADNÍ:
- IZOLACÍ A KRYTÍM

VÝSTRAŽNÉ TABULKY:
- "POZOR NAPĚTÍ ŽIVOTU NEBEZPEČNÉ"
- "NEHAS VODOU ANI PĚNOVÝMI PŘÍSTROJI"

POZN:
- VNITŘNÍ KAPSA NA DOKUMENTY

VÝKONOVÁ BILANCE NEZÁLOHOVANÉHO NAPÁJENÍ
- ZKRATOVÁ ODOLNOST : 10 kA
- INSTALOVANÝ PŘÍKON (Pi) : 0,2 kW
- SOUČINITEL ZATÍŽENÍ (B) : 1,00
- SOUDOBÝ PŘÍKON (Pp) : 0,2 kW

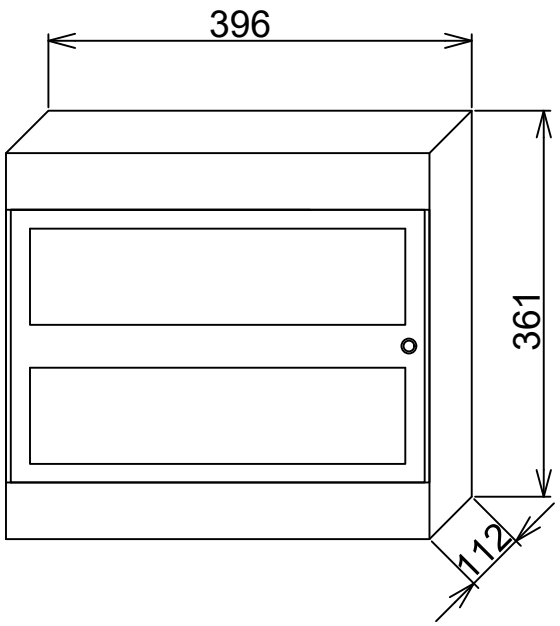

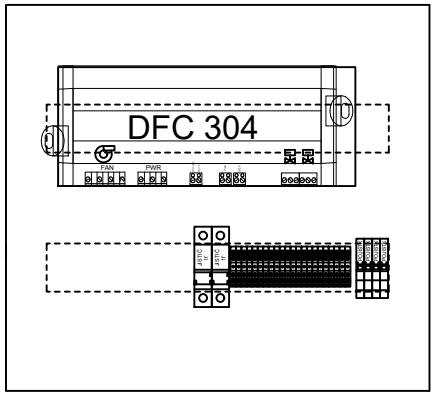

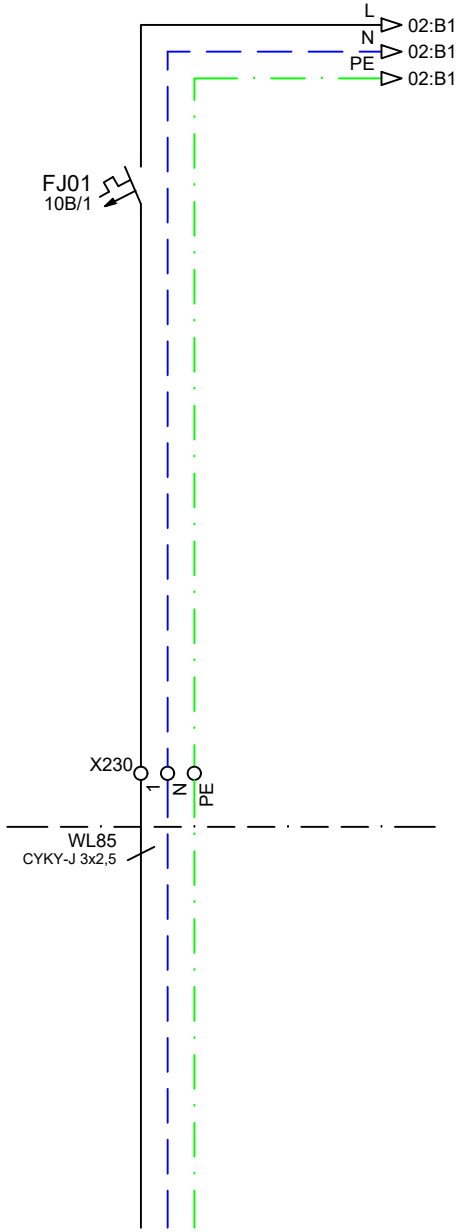

SILOVÝ PŘÍVOD Z
ROZV. 8RMS32
(okruh FA85)

REVIZE	DATUM	JMÉNO, PODPIS	POPIS REVIZE
03			
02			
01			

Revize:	Datum:	Jméno:	Vypracoval:	Rozvaděč:		Zak.číslo:	Zakázka:	Výkres číslo:	List:
01			Dohnal R.	8DC 327	Synett, s.r.o. Tuřanka 1222/115 627 00 Brno		Úprava m.č. 326 a 327 v pavilonu A8	JKB-1-DSP-D304-13-018-00	01
02			Datum:			Popis: Pohled na rozvaděč, napájení			Listů: 02
03			17.02.2022						

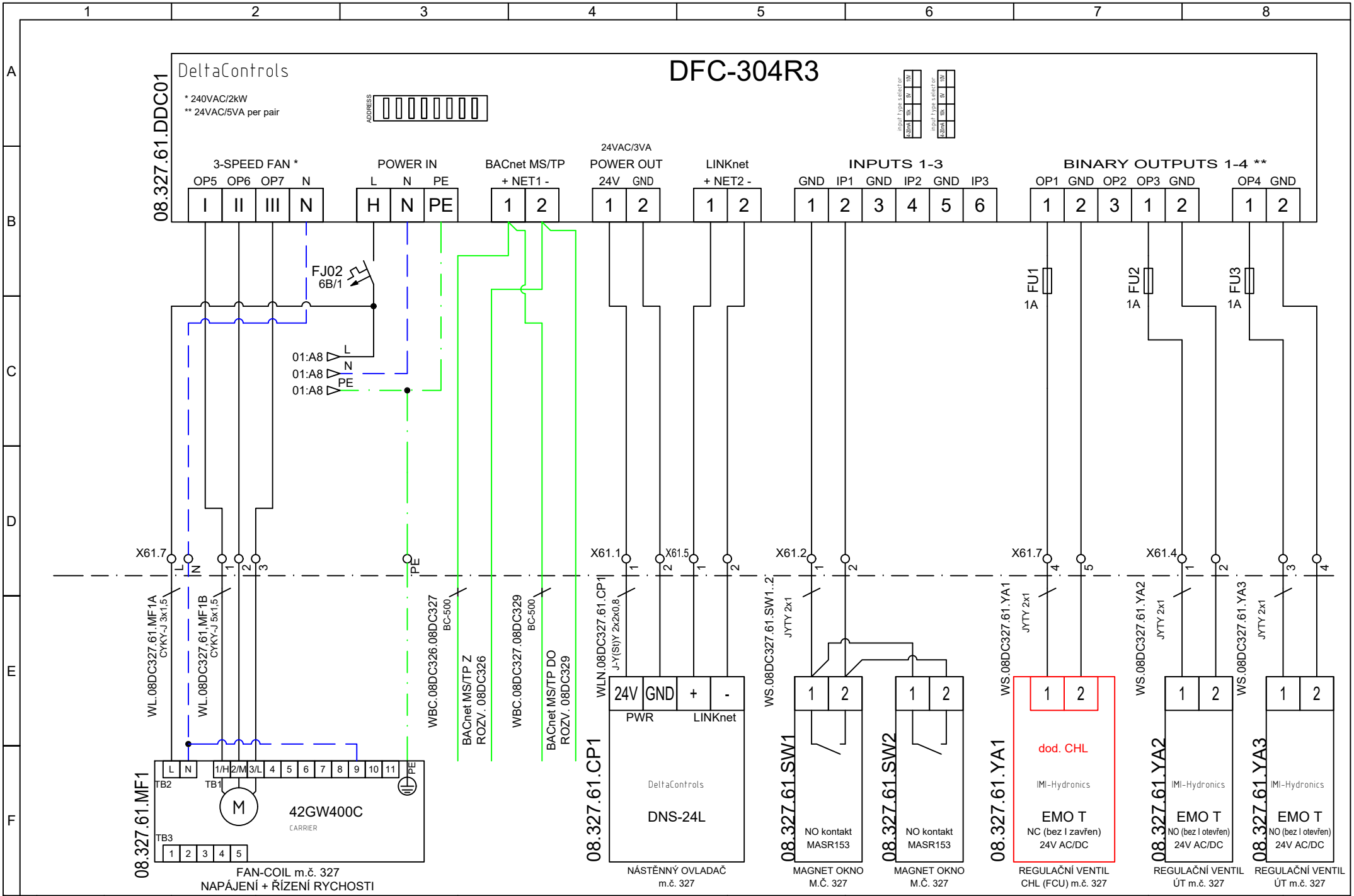

Revize:	Datum:	Jméno:	Vypracoval:	Rozvaděč:		Zak.číslo:	Zakázka:	Výkres číslo:	List:
01			Dohnal R.	8DC 327	Synett, s.r.o. Tuřanka 1222/115 627 00 Brno		Úprava m.č. 326 a 327 v pavilonu A8	JKB-1-DSP-D304-13-018-00	02
02			Datum:			Popis: Vnitřní zapojení			Listů:
03			17.02.2022						02